PURGA CONDENSACIÓN AUTOMÁTICA DE LINEA Newdeal

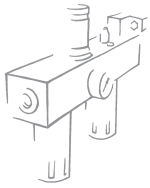

Purgador de condensación de línea
- Visualización del nivel de condensación a 360°
- Purga automática interna en el vaso
- Conexión axial

DATOS TÉCNICOS

		SCAL ND 1/2''
Conexión roscada		G 1/2''
Temperatura máxima de utilización	°C	50
a: 1 MPa; 10 bar; 145 psi	°F	122
Presión máxima admitida	MPa	1.8
	bar	18
	psi	261
Tornillos de fijación en pared		M6x75

DIMENSIONES

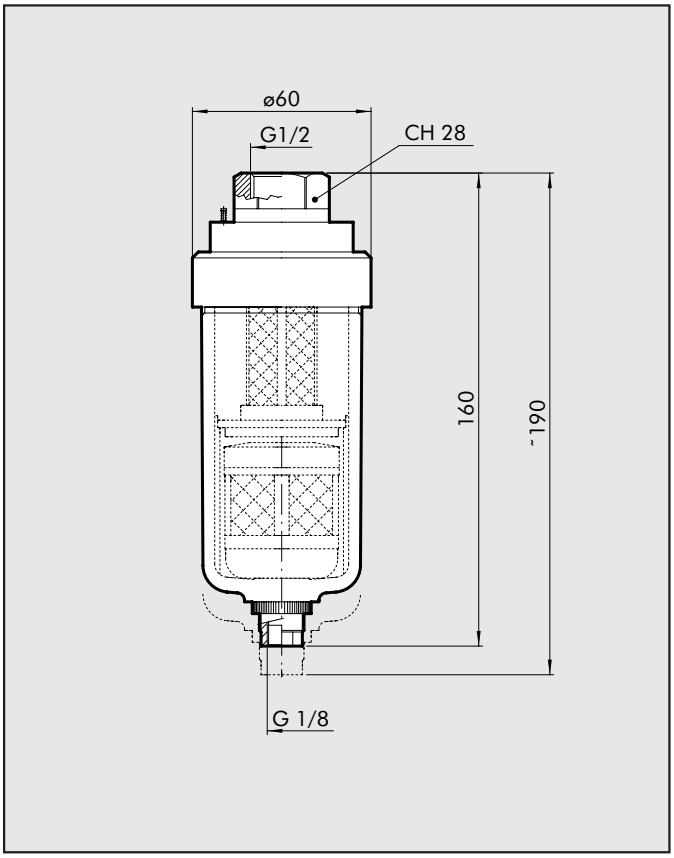

CÓDIGOS DE PEDIDO

Cód.	Referencia
4589003	AC. PURGADOR C. AUTO. 1/2 DE LINEA

NOTAS